MPC
Compact Pool

Самовсасывающие насосы для бассейнов

calpeda

Конструкция
Самовсасывающие насосы для бассейнов со встроенным предварительным фильтром и двигателем с водозащитной изоляцией.
Насосы изготовлены из пластмассовых материалов высочайшего качества с высокой устойчивостью к эрозии от песка и коррозии.
Диффузор из нержавеющей хромоникелевой стали.

Применение
Перекачка воды в установках фильтрации бассейнов.
Для чистой или слегка загрязненной воды со взвешенными твердыми частицами.

Эксплуатационные ограничения
Температура жидкости не более 60°C.
Температура окружающего воздуха не более 40°C.
Максимально допустимое конечное давление в корпусе насоса: 2,5 бар.
Непрерывный режим эксплуатации.

Электродвигатель
Асинхронный 2-полюсный электродвигатель, частота 50 Гц (частота вращения n = 2800 об./мин.)
MPC: трехфазный 230/400 В ±10%
MPCM: монофазный 230 В ±10% с термозащитным устройством. Конденсатор встроен в контактную коробку.

Изоляция класса “F”.
Защитное устройство IP X4.
Конструкция в соответствии со стандартом EN 60 335-2-41 (CEI 61-69).

Патенты: EP 0 460 597
US 5 226 790

Сертификация по моделям MPCM, не более 1,5 kW:

TÜV PRODUCT SERVICE GS geprüfte Sicherheit

11

Конструкционные материалы

Составная часть	Материал
Корпус насоса Крышка диффузора Рабочее колесо	Термопластик, армированный стекловолокном PPO-GF30, норил
Крышка фильтра	Прозрачный поликарбонат, лексан
Барабанный фильтр	Полипропилен
Воронка диффузора и уплотнительное кольцо на раб. колесе	Нержавеющая хромоникелевая сталь AISI 316
Мех. уплотнение	Алюмоксидная керамика, уголь, витон

Область применения n ≈ 2800 об./мин.

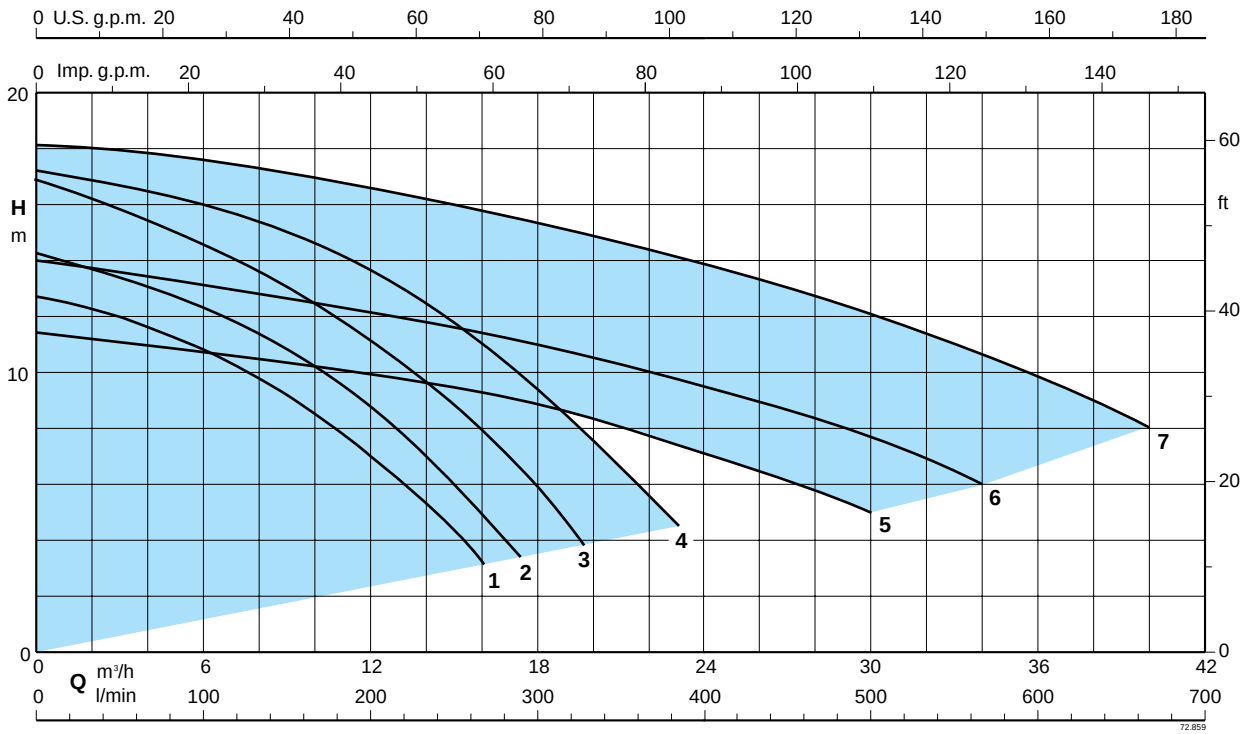

MPC
Compact Pool

Самовсасывающие насосы для бассейнов

calpeda

Тех. характеристики *n ≈ 2800 об./мин.*

3~	230 V	400 V	1~	230 V	P_1	P_2		Q m³/h	3	6	9	12	15	18	21
	A	A		A	kW	kW	HP	l/min	50	100	150	200	250	300	350
MPC 1E	2,8	1,6	**MPCM 1E**	3,3	0,73	0,37	0,5		12	10,5	9	7	4,5		
MPC 2E	3	1,7	**MPCM 2E**	4,1	0,9	0,55	0,75	**H**	13,5	12,5	11	9	6		
MPC 3E	3,7	2,2	**MPCM 3E**	5,1	1,2	0,75	1	m	16	14,5	13	11	9	6	
MPC 4E	5	2,9	**MPCM 4E**	7,4	1,6	1,1	1,5		16,5	16	15	13,5	11,5	9,5	6,5

3~	230 V	400 V	1~	230 V	P_1	P_2		Q m³/h	3	9	15	18	21	24	27	30	34	40
	A	A		A	kW	kW	HP	l/min	50	150	250	300	350	400	450	500	567	667
MPC 5	5	2,9	**MPCM 5**	7,4	1,6	1,1	1,5		11	10,5	9,5	9	8	7	6	5		
MPC 6	6,4	3,7	**MPCM 6**	9,2	2	1,5	2	**H**	13,5	12,5	11,5	11	10,5	9,5	8,5	7,5	6	
MPC 7	9,15	5,3	**MPCM 7**	14	3	2,2	3	m	18	17	16	15,5	14,5	14	13	12	10,5	8

P_1 Максимальная потребляемая мощность. P_2 Номинальная мощность двигателя. **H** Общая высота напора в м Допуски согласно стандарта ISO 9906, приложение “A”.

Самовсасывающая способность при положении насоса выше уровня воды

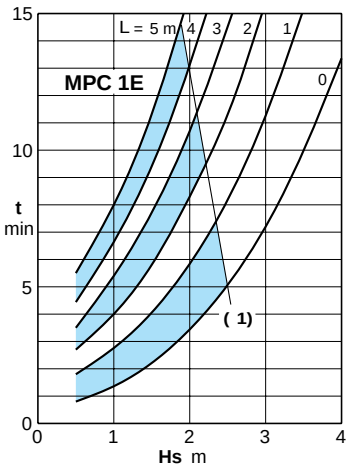

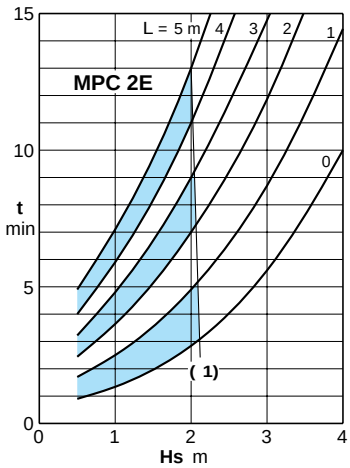

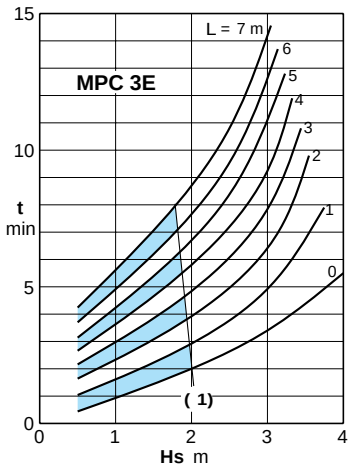

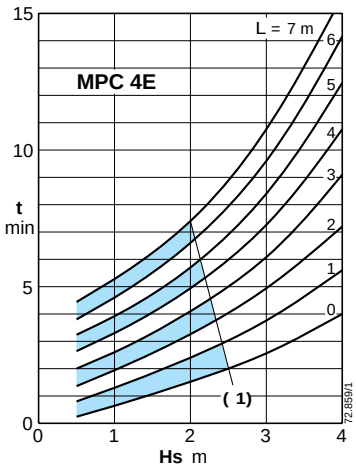

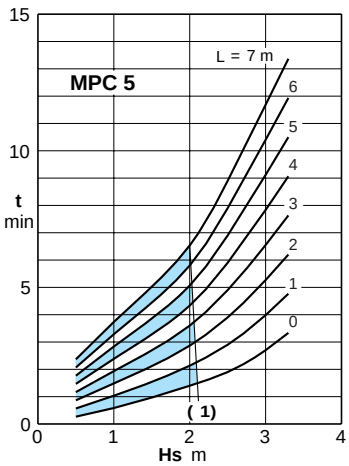

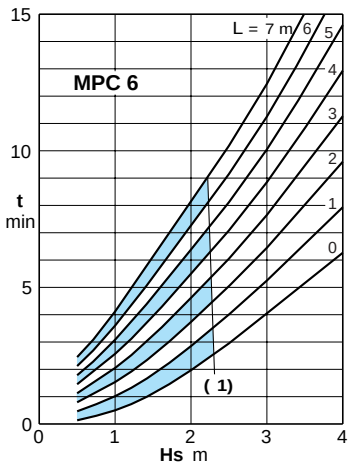

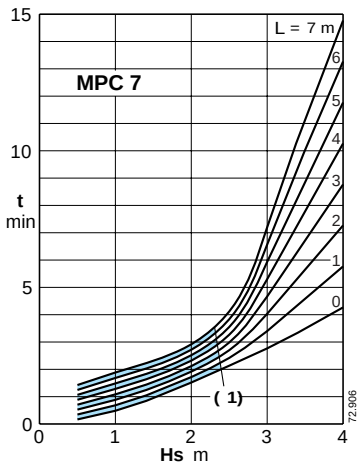

(1) Предел применения автоматического всасывания при каждом включении, без обратного клапана

L (m) Длина горизонтального участка всасывающей трубы над уровнем воды

Hs (m) Высота самовсасывания

t (min) Время самовсасывания

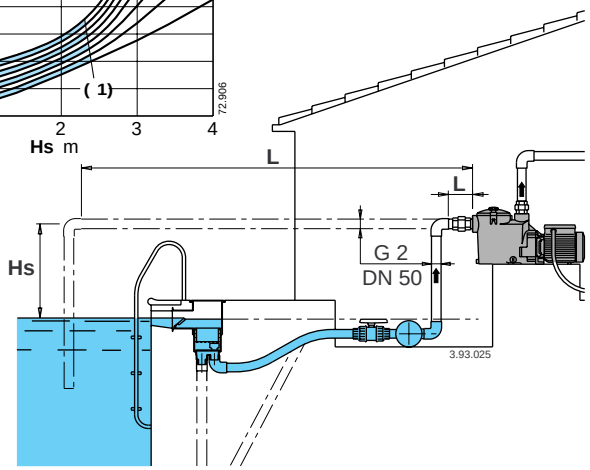

Размеры и вес

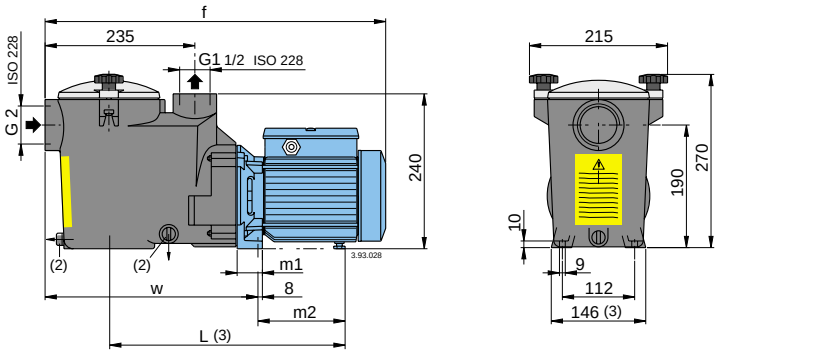

ТИП	мм					kg	
	f	L	m1	m2	w	MPC	MPCM
MPC 1E - MPCM 1E	498	348	34	122	326	8,9	9
MPC 2E - MPCM 2E	530	367	39	136	331	10,2	11,3
MPC 3E - MPCM 3E	530	367	39	136	331	11,2	12,2

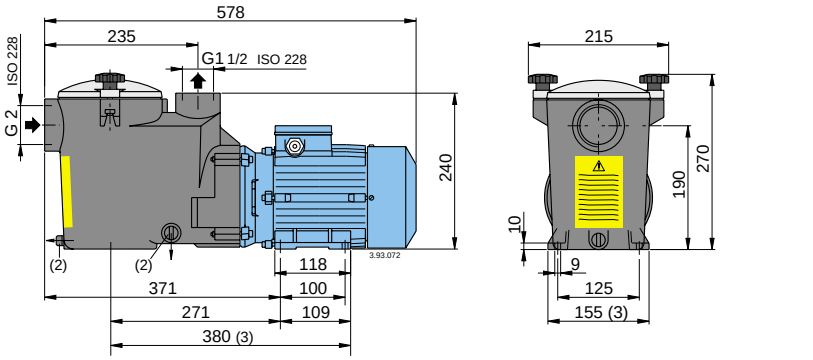

MPCM 4E 17,5 kg
MPC 4E 16,0 kg

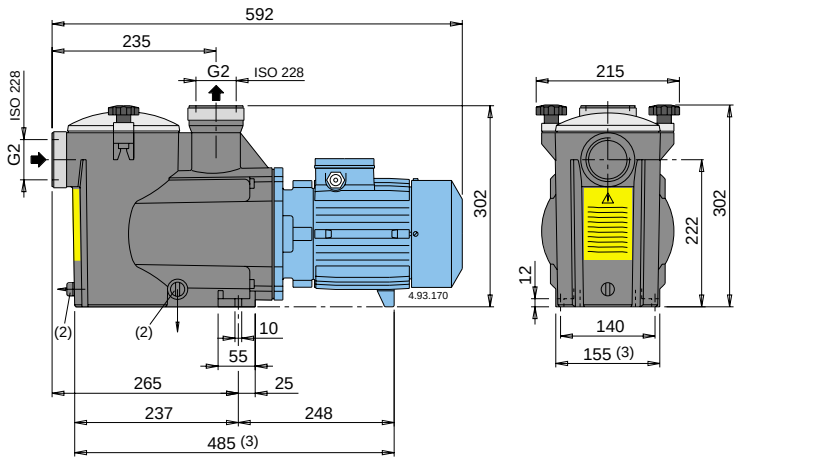

MPCM 5 18,9 kg
MPC 5 17,4 kg
MPCM 6 20,7 kg
MPC 6 19,6 kg
MPC 7 20,7 kg

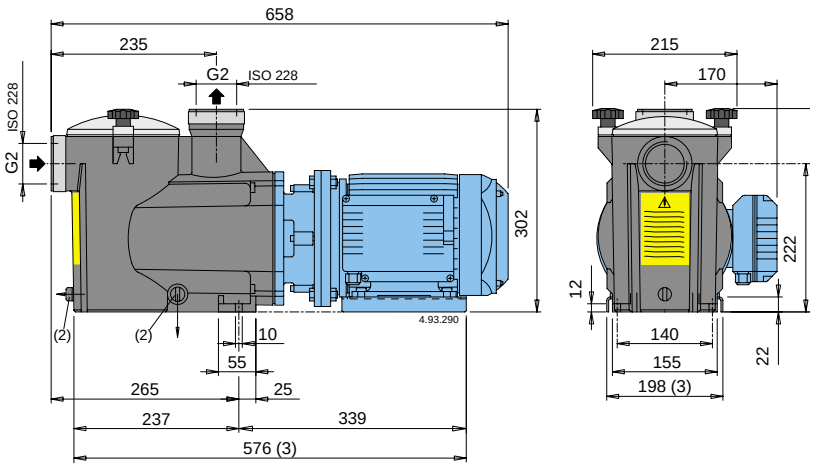

MPCM 7 36,4 kg

(1) Вес нетто (2) Слив (3) Минимальный размер основания

Вид в разрезе

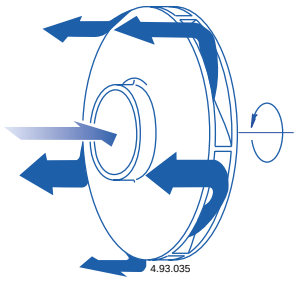

Периферийный диффузор продольного потока для сокращения времени самовсасывания

Твердая прозрачная крышка из лексана

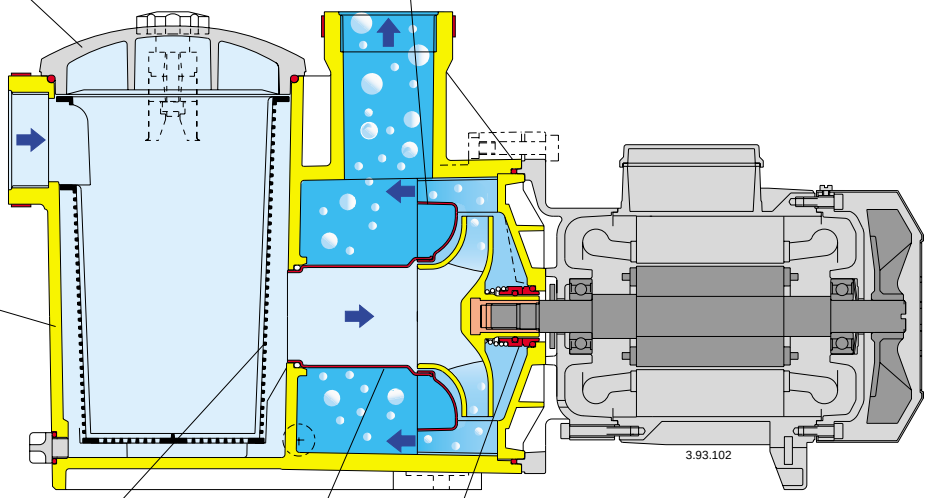

Прочный корпус насоса из норила

Барабанный фильтр большой емкости - 2 литра

Воронка диффузора и уплотнительное кольцо из нержавеющей стали (AISI 316) для повышения надежности

Механическое уплотнение не контактирует с валом, что повышает степень безопасности